GASZTRO METÁL

Alapítva 1951

Érvényes: 2022. január 3-tól

Termékkatalógus

BUSINESS Superbrands 6x

'16 '17 '18 '19 '20 '21

Tanúsítványaink

DNV

MANAGEMENT SYSTEM CERTIFICATE

Certificate no.: 178588-2019-AQ-BUD-RvA | Initial certification date: 09 May 2003 | Valid: 01 June 2021 – 31 May 2024

This is to certify that the management system of

Gasztrometál ZRt.

2800 Tatabánya, Vágóhid utca 4., Hungary

has been found to conform to the Quality Management System standard:

ISO 9001:2015

This certificate is valid for the following scope:

Design and production of large kitchen and catering equipments. Production of brewery- and chemical industrial vessels, pressure vessels and stainless steel structures.

Place and date: Budapest, 07 May 2021

For the issuing office: DNV - Business Assurance, 1143 Budapest XIV. Stefánia ut 101-103., Hungary

Adrienne Lovász, Management Representative

Lack of fulfilment of conditions as set out in the Certification Agreement may render this Certificate invalid.

ACCREDITED UNIT: DNV GL Business Assurance B.V., Zwolseweg 1, 2994 LB, Barendrecht, Netherlands - TEL: +31(0)10262000 www.dnvgl.com/assurance

AAA

Highest Creditworthiness Limited Company

2020

GOLD

Gasztrometál Zrt.

11186353-2-11

The **financial risk** of establishing business relationship with the abovementioned business association is **extremely low**.

At the Hungarian market only 0.63 percent of the companies are entitled to Bisnode "AAA" credit rating which represents excellent financial standing.

Bisnode is one of Europe's leading providers of digital business information. The qualification system of Bisnode considers hundreds of variables when establishing – on a statistical and professional basis – which companies are the most dependable. The most dependable companies of Hungary with which the conclusion of business carries the lowest risk are selected through the inspection of all business undertakings on the basis of international standards and by applying the country-specific peculiarities as well.

BISNODE HUNGARY

Budapest, 24.06.2020

Bisnode

Zertifikat

Hersteller und Schweißbetrieb gemäß AD 2000-Regelwerk

Zertifikat Nr.: 01 202 HU/A-12 3359

Name und Anschrift des Herstellers: **Gasztrometál Gép- és Berendezésgyártó Zrt. Vágóhid u. 4. Ungarn - 2800 Tatabánya**

Hiermit wird bescheinigt, dass der oben genannte Hersteller über folgende, wesentlichen Voraussetzungen verfügt:

- Einrichtungen, die eine sachgemäße und dem Stand der Technik entsprechende Herstellung und Prüfung gestatten;
- Qualitätssicherung, die eine den Technischen Regeln entsprechende Herstellung und Prüfung der im Prüfbericht genannten Erzeugnisformen sicher stellt;
- Fachkundiges Aufsichts- und Prüfpersonal.

Prüfgrundlage: **AD 2000-Merkblatt HP 0 und im Rahmen der RICHTLINIE 2014/68/EU Anhang I, Abs. 3.1**

Prüfbericht Nr.: E 122/0374/2018

Geltungsbereich: **Herstellung von Druckgeräten, siehe Prüfbericht**

Fertigungsstätte: Gasztrometál Gép- és Berendezésgyártó Zrt. Vágóhid u. 4. Ungarn - 2800 Tatabánya

Gültig bis: 19. Mai 2021

Köln, 01. August 2018

i.A. Dipl.-Ing. Achim Makowka
Zertifizierungsstelle für Schweißbetriebe

TÜV Rheinland Industrie Service GmbH
Zertifizierungsstelle für Schweißbetriebe
Am Grauen Stein, D-51105 Köln

M-013-D-Zert-HPG-Rev.04

www.tuv.com

TÜVRheinland® Genau. Richtig.

DNV

MANAGEMENT SYSTEM CERTIFICATE

Certificate no.: 208079-2019-AE-BUD-RvA | Initial certification date: 21 March 2019 | Valid: 12 June 2021 – 11 June 2024

This is to certify that the management system of

Gasztrometál ZRt.

2800 Tatabánya, Vágóhid utca 4., Hungary

has been found to conform to the Environmental Management System standard:

ISO 14001:2015

This certificate is valid for the following scope:

Design and production of large kitchen and catering equipments. Production of brewery- and chemical industrial vessels, pressure vessels and stainless steel structures.

Place and date: Budapest, 07 May 2021

For the issuing office: DNV - Business Assurance, 1143 Budapest XIV. Stefánia ut 101-103., Hungary

Adrienne Lovász, Management Representative

Lack of fulfilment of conditions as set out in the Certification Agreement may render this Certificate invalid.

ACCREDITED UNIT: DNV GL Business Assurance B.V., Zwolseweg 1, 2994 LB, Barendrecht, Netherlands - TEL: +31(0)10262000 www.dnvgl.com/assurance

OKLEVÉL

A Szakértő Bizottság döntése alapján

2021.

évben a

GASZTROMETÁL

márka elnyerte a Business Superbrands kitüntetést.

Dr. Tuchi Gréhem a Business Superbrands Bizottság elnöke

Dr. László Gréta a Superbrands Magyarország igazgatója

BUSINESS Superbrands 2021

Zertifikat

Überprüfung der schweißtechnischen Qualitätsanforderungen nach ISO 3834

Zertifikat Nr.: 01 202 HU/A-12 3359/01

Name und Anschrift des Herstellers: **Gasztrometál Gép- és Berendezésgyártó Zrt. Vágóhid u. 4. Ungarn - 2800 Tatabánya**

Hiermit wird bescheinigt, dass der Hersteller zur Erfüllung der umfassenden Qualitätsanforderungen über folgende Voraussetzungen entsprechend der Prüfgrundlage verfügt:

- ein Qualitätssicherungssystem, das eine den Technischen Regeln entsprechende Herstellung und Prüfung der in der Prüfungsgrundlage genannten Produkte sicher stellt;
- qualifiziertes Schweiß-, Aufsichts- und Prüfpersonal;
- qualifizierte Fügeverfahren;
- betriebliche Einrichtungen die eine Herstellung und Prüfung von geschweißten Produkten sicherstellen.

Prüfgrundlage: **EN ISO 3834-2**

Geltungsbereich: Der Geltungsbereich der Überprüfung sowie weitere Einzelheiten sind der Anlage zu entnehmen.

Fertigungsstätte: Gasztrometál Gép- és Berendezésgyártó Zrt. Vágóhid u. 4. Ungarn - 2800 Tatabánya

Prüfbericht Nr.: E 122/0374/2018

Gültig bis: 19. Mai 2021

Köln, 01. August 2018

i.A. Dipl.-Ing. Achim Makowka
Zertifizierungsstelle für Schweißbetriebe

TÜV Rheinland Industrie Service GmbH
Zertifizierungsstelle für Schweißbetriebe
Am Grauen Stein, D-51105 Köln

M-013-D-Zert-3834-2-Rev.04

www.tuv.com

TÜVRheinland® Genau. Richtig.

BLOKKBA ÉPÍTHETŐ FŐZŐÜSTÖK

GÁZÜZEMŰ FŐZŐÜSTÖK

A 700-as és 900-as főzősorba is építhető üstjeink teljes mértékben rozsdamentesek, az alapváztól a külső burkolatig.
Nagy előnyt jelent továbbá, hogy B11-re is tanúsítva vannak, így kéménybe is köthetőek.
Az indirekt fűtés által garantált a leégésmentes használat, míg a kettős biztonsági rendszer és a professzionális gázrendszer a veszélytelen, hosszú távú működést biztosítja.
Mindezek mellett 5 fokozatú fűtéskapcsoló panellel és ionizációs gyújtással rendelkeznek.
Más üstöktől eltérően kevesebb földgázfogyasztás mellett is nagy teljesítményre és gyors felfűtésre képesek.

Kód	Leírás	Kapacitás	Teljesítmény	Feszültség	Termék kép	NETTÓ LISTAÁR (FT)
GLR-782	Gázüzemű főzőüst Fűtés: indirekt Gyújtás: piezo Vízfeltöltés: kézi Súly: 93 kg Méret: 800x700x900 mm	**80 liter**	**12.5 kW**	**-**		**900 000**
GLR-102	Gázüzemű főzőüst Fűtés: indirekt Gyújtás: ionizációs Vízfeltöltés: automata Súly: 128 kg Méret: 900x900x900 mm	**100 liter**	**14.5 kW**	**~1 N x 230 V, 50 Hz**		**1 080 000**
GLR-152	Gázüzemű főzőüst Fűtés: indirekt Gyújtás: ionizációs Vízfeltöltés: automata Súly: 139 kg Méret: 900x900x900 mm	**150 liter**	**19 kW**	**~1 N x 230 V, 50 Hz**		**1 130 000**
GLF-202	Gázüzemű főzőüst Fűtés: indirekt Gyújtás: ionizációs Vízfeltöltés: automata Súly: 209 kg Méret: 1350x900x900 mm	**200 liter**	**25 kW**	**~1 N x 230 V, 50 Hz**		**1 310 000**
GLF-302	Gázüzemű főzőüst Fűtés: indirekt Gyújtás: ionizációs Vízfeltöltés: automata Súly: 220 kg Méret: 1350x900x900 mm	**300 liter**	**32 kW**	**~1 N x 230 V, 50 Hz**		**1 420 000**

Egyedi igény szerint, kivehető keverőszerkezettel is rendelhetőek a következő üstök:

GLR-102 - GLR-152
ELR-101 - ELR-151
NLR-101 - NLR-151

BLOKKBA ÉPÍTHETŐ FŐZŐÜSTÖK

ELEKTROMOS ÜZEMŰ FŐZŐÜSTÖK

**A 700-as és 900-as főzősorba is építhető ételfőző üstjeink teljes mértékben rozsdamentes acélból készülnek.
Az indirekt fűtés által garantált a leégésmentes használat, míg a kettős biztonsági rendszer és a beépített vízszint-szabályozó a veszélytelen, hosszú távú működést biztosítja.
A főzéshez szükséges teljesítmény a 700-as sornál 6 fokozatú kapcsolóval, míg a 900-as sornál 3 fokozatúval állítható. Az elektromos fűtésű ételfőző üst zavartalan üzemelését az automatikus működésű légbeszívó és légtelenítő szelep, valamint a nyomáskapcsoló biztosítja.**

Kód	Leírás	Kapacitás	Teljesítmény	Feszültség	Termék kép	NETTÓ LISTAÁR (FT)
ELR-782	Elektromos üzemű főzőüst Fűtés: indirekt Vízfeltöltés: kézi Súly: 82 kg Méret: 800x700x900 mm	**80 liter**	**12 kW**	**~3 N x 400 V, 50 Hz**		**810 000**
ELR-101	Elektromos üzemű főzőüst Fűtés: indirekt Vízfeltöltés: automata Súly: 117 kg Méret: 900x900x900 mm	**100 liter**	**18 kW**	**~3 N x 400 V, 50 Hz**		**970 000**
ELR-151	Elektromos üzemű főzőüst Fűtés: indirekt Vízfeltöltés: automata Súly: 127 kg Méret: 900x900x900 mm	**150 liter**	**24 kW**	**~3 N x 400 V, 50 Hz**		**1 010 000**
ELF-201	Elektromos üzemű főzőüst Fűtés: indirekt Vízfeltöltés: automata Súly: 182 kg Méret: 1350x900x900 mm	**200 liter**	**30 kW**	**~3 N x 400 V, 50 Hz**		**1 250 000**
ELF-301	Elektromos üzemű főzőüst Fűtés: indirekt Vízfeltöltés: automata Súly: 190 kg Méret: 1350x900x900 mm	**300 liter**	**36 kW**	**~3 N x 400 V, 50 Hz**		**1 320 000**

Egyedi igény szerint, kivehető keverőszerkezettel is rendelhetőek a következő üstök:

GLR-102 - GLR-152
ELR-101 - ELR-151
NLR-101 - NLR-151

BLOKKBA ÉPÍTHETŐ FŐZŐÜSTÖK

GŐZÜZEMŰ FŐZŐÜSTÖK

A 900-as főzősorba is építhető üstjeink tejes mértékben rozsdamentesek, az alapváztól a külső burkolatig.
Az indirekt fűtés által garantált a leégésmentes használat, míg a kettős biztonsági rendszer a veszélytelen, hosszú távú működést biztosítja.
Nagy teljesítményre és gyors felfűtésre képesek.

Kód	Leírás	Kapacitás	Gőzfogyasztás	Feszültség	Termék kép	NETTÓ LISTAÁR (FT)
NLR-101	Gőzüzemű főzőüst Fűtés: indirekt Vízfeltöltés: kézi Súly: 110 kg Méret: 900x900x900 mm	**100 liter**	**max. 100 kg/h**	-		**950 000**
NLR-151	Gőzüzemű főzőüst Fűtés: indirekt Vízfeltöltés: kézi Súly: 119 kg Méret: 900x900x900 mm	**150 liter**	**max. 100 kg/h**	-		**1 050 000**
NLF-201	Gőzüzemű főzőüst Fűtés: indirekt Vízfeltöltés: kézi Súly: 172 kg Méret: 1350x900x900 mm	**200 liter**	**max. 100 kg/h**	-		**1 250 000**
NLF-301	Gőzüzemű főzőüst Fűtés: indirekt Vízfeltöltés: kézi Súly: 183 kg Méret: 1350x900x900 mm	**300 liter**	**max. 100 kg/h**	-		**1 350 000**

Egyedi igény szerint, kivehető keverőszerkezettel is rendelhetőek a következő üstök:

GLR-102 - GLR-152
ELR-101 - ELR-151
NLR-101 - NLR-151

ÖNÁLLÓAN TELEPÍTHETŐ FŐZŐÜSTÖK

GÁZÜZEMŰ FŐZŐÜSTÖK

Gázüzemű főzőüstjeink teljes mértékben rozsdamentes acélból készülnek, ami nem csak a magyar, de az európai piacon is egyedülálló.
A könnyebb és megbízhatóbb működés érdekében 10 fokozatú fűtéskapcsoló panellel és ionizációs gyújtással rendelkeznek.
Más üstöktől eltérően kevesebb földgázfogyasztás mellett is nagy teljesítményre és gyors felfűtésre képesek. Az indirekt fűtés által garantált a leégésmentes használat.
A kettős biztonsági rendszer és a professzionális gázrendszer a veszélytelen, hosszú távú működést biztosítja.

Kód	Leírás	Kapacitás	Teljesítmény Földgáz/LPG	Feszültség	Termék kép	NETTÓ LISTAÁR (FT)
RKG-200	Gázüzemű főzőüst Fűtés: indirekt Gyújtás: piezo Vízfeltöltés: kézi Súly: 171 kg Méret: 1070x1140x900 mm	**200 liter**	**31.5 kW / 30 kW**	**~1 N x 230 V, 50 Hz**		**1 700 000**
RKG-301	Gázüzemű főzőüst Fűtés: indirekt Gyújtás: ionizációs Vízfeltöltés: automata Súly: 230 kg Méret: 1320x1330x940 mm	**300 liter**	**48 kW / 48 kW**	**~1 N x 230 V, 50 Hz**		**2 000 000**
RKG-401	Gázüzemű főzőüst Fűtés: indirekt Gyújtás: ionizációs Vízfeltöltés: automata Súly: 240 kg Méret: 1320x1330x1070 mm	**400 liter**	**48 kW / 48 kW**	**~1 N x 230 V, 50 Hz**		**2 150 000**
RKG-501	Gázüzemű főzőüst Fűtés: indirekt Gyújtás: ionizációs Vízfeltöltés: automata Súly: 250 kg Méret: 1320x1330x1180 mm	**500 liter**	**48 kW / 48 kW**	**~1 N x 230 V, 50 Hz**		**2 350 000**

Egyedi igény szerint, beépített keverőszerkezettel is rendelhetőek a következő üstök:

RKG-200 - RKG-301 - RKG-401
RKG-501
RKD-200 - RKD-301 - RKD-401
RKD-501

ÖNÁLLÓAN TELEPÍTHETŐ FŐZŐÜSTÖK

GŐZÜZEMŰ FŐZŐÜSTÖK

Az önállóan telepíthető üstjeink teljes mértékben rozsdamentesek, az alapváztól a külső burkolatig. A kettős biztonsági rendszer a hosszú távú működést biztosítja.
Nagy teljesítményre és gyors felfűtésre képesek.

Kód	Leírás	Kapacitás	Gőzfogyasztás	Feszültség	Termék kép	NETTÓ LISTAÁR (FT)
RKD-200	Gőzüzemű főzőüst Fűtés: indirekt Vízfeltöltés: kézi Súly: 160 kg Méret: 990x1020x890 mm	**200 liter**	**max. 70 kg/h**	-		**1 500 000**
RKD-301	Gőzüzemű főzőüst Fűtés: indirekt Vízfeltöltés: kézi Súly: 210 kg Méret:1290x1240x940 mm	**300 liter**	**max. 170 kg/h**	-		**1 850 000**
RKD-401	Gőzüzemű főzőüst Fűtés: indirekt Vízfeltöltés: kézi Súly: 220 kg Méret: 1290x1240x1070 mm	**400 liter**	**max. 170 kg/h**	-		**2 000 000**
RKD-501	Gőzüzemű főzőüst Fűtés: indirekt Vízfeltöltés: kézi Súly: 230 kg Méret: 1290x1240x1180 mm	**500 liter**	**max. 170 kg/h**	-		**2 100 000**

Egyedi igény szerint, beépített keverőszerkezettel is rendelhetőek a következő üstök:

RKG-200 - RKG-301 - RKG-401
RKG-501
RKD-200 - RKD-301 - RKD-401
RKD-501

FŐZŐÜST KIEGÉSZÍTŐK

ÉGÉSTERMÉK ELVEZETŐK

Kód	Leírás	Kapacitás	Teljesítmény	Feszültség	Termék kép	NETTÓ LISTAÁR (FT)
GLR-151-11000	Égéstermék elvezető GLR-102;GLR-152 üsthöz	-	-	-		**46 000**
GLF-201-11000	Égéstermék elvezető GLF-202;GLF-302 üsthöz	-	-	-		**50 000**
RKG-01-00	Égéstermék elvezető RKG-200 üsthöz	-	-	-		**53 000**
RKG-501-01-00	Égéstermék elvezető RKG-301, RKG-401, RKG-501 üsthöz	-	-	-		**58 000**

ÉTELSZŰRŐK

Kód	Leírás	Kapacitás	Teljesítmény	Feszültség	Termék kép	NETTÓ LISTAÁR (FT)
SZU630-000B	Ételszűrő GLR-102; ELR-101; NLR-101; GLR-152; ELR-151; NLR-151; RKG-200; RKD-200 típusú főzőüstökhöz, megakadályozza az ételcsap eltömődését	-	-	-		**13 000**
SZU300-000B	Ételszűrő GLF-202; GLF-302; ELF-201; ELF-301; NLF-201; NLF-301 típusú főzőüstökhöz, megakadályozza az ételcsap eltömődését	-	-	-		**13 000**
SZU1000-000B	Ételszűrő RKG-301; RKG-401; RKG-501; RKD-301; RKD-401 típusú főzőüstökhöz, megakadályozza az ételcsap eltömődését	-	-	-		**13 000**

FŐZŐÜST KIEGÉSZÍTŐK

MÉRŐPÁLCÁK

Kód	Leírás	Kapacitás	Teljesítmény	Feszültség	Termék kép	NETTÓ LISTAÁR (FT)
GLR101-00003	Mérőpálca ELR-101, GLR-102, NLR-101 típusú üstökhöz	-	-	-		**11 000**
GLR151-00003	Mérőpálca ELR-151, GLR-152, NLR-151 típusú üstökhöz	-	-	-		**12 000**
GLF201-00003	Mérőpálca Mérőpálca ELF-201, GLF-202, NLF-201 típusú üstökhöz	-	-	-		**11 000**
GLF301-00003	Mérőpálca Mérőpálca ELF-301, GLF-302, NLF-301 típusú üstökhöz	-	-	-		**12 000**

BLOKKBA ÉPÍTHETŐ BILLENŐSERPENYŐK

GÁZÜZEMŰ BILLENŐSERPENYŐK

Gázüzemű billenőserpenyőink szénacél és inox fenékkel is rendelhetőek.
Kézi billentéssel és vízfeltöltő csappal.

Kód	Leírás	Kapacitás	Teljesítmény	Feszültség	Termék kép	NETTÓ LISTAÁR (FT)
GBS55.78	Gázüzemű billenőserpenyő Gyújtás: piezo Fenék típusa: szénacél Súly: 122 kg Méret: 800x700x900 mm	**50 liter**	**12 kW**	**~1 N x 230 V, 50 Hz**		**870 000**
GBS55.78 Inox	Gázüzemű billenőserpenyő Gyújtás: piezo Fenék típusa: inox Súly: 122 kg Méret: 800x700x900 mm	**50 liter**	**12 kW**	**~1 N x 230 V, 50 Hz**		**870 000**
GBS85.98	Gázüzemű billenőserpenyő Gyújtás: piezo Fenék típusa: szénacél Súly: 140 kg Méret: 800x900x900 mm	**80 liter**	**16 kW**	**~1 N x 230 V, 50 Hz**		**970 000**
GBS85.98 Inox	Gázüzemű billenőserpenyő Gyújtás: piezo Fenék típusa: inox Súly: 140 kg Méret: 800x900x900 mm	**80 liter**	**16 kW**	**~1 N x 230 V, 50 Hz**		**970 000**
GBS125.912	Gázüzemű billenőserpenyő Gyújtás: piezo Fenék típusa: szénacél Súly: 179 kg Méret: 1200x900x900 mm	**120 liter**	**27 kW**	**~1 N x 230 V, 50 Hz**		**1 190 000**
GBS125.912 Inox	Gázüzemű billenőserpenyő Gyújtás: piezo Fenék típusa: inox Súly: 179 kg Méret: 1200x900x900 mm	**120 liter**	**27 kW**	**~1 N x 230 V, 50 Hz**		**1 190 000**

BLOKKBA ÉPÍTHETŐ BILLENŐSERPENYŐK

ELEKTROMOS ÜZEMŰ BILLENŐSERPENYŐK

Elektromos üzemű billenőserpenyőink szénacél és inox fenékkel is rendelhetőek.
Egyaránt kézi billentéssel
és vízfeltöltő csappal.

Kód	Leírás	Kapacitás	Teljesítmény	Feszültség	Termék kép	NETTÓ LISTAÁR (FT)
EBS55.78	Elektromos üzemű billenőserpenyő Fenék típusa: szénacél Súly: 122 kg Méret: 800x700x900 mm	**50 liter**	**7.76 kW**	**~3 N x 400 V, 50 Hz**		**760 000**
EBS55.78 Inox	Elektromos üzemű billenőserpenyő Fenék típusa: inox Súly: 122 kg Méret: 800x700x900 mm	**50 liter**	**7.76 kW**	**~3 N x 400 V, 50 Hz**		**760 000**
EBS85.98	Elektromos üzemű billenőserpenyő Fenék típusa: szénacél Súly: 145 kg Méret: 800x900x900 mm	**80 liter**	**12 kW**	**~3 N x 400 V, 50 Hz**		**880 000**
EBS85.98 Inox	Elektromos üzemű billenőserpenyő Fenék típusa: inox Súly: 145 kg Méret: 800x900x900 mm	**80 liter**	**12 kW**	**~3 N x 400 V, 50 Hz**		**880 000**
EBS125.912	Elektromos üzemű billenőserpenyő Fenék típusa: szénacél Súly: 191 kg Méret: 1200x900x900 mm	**120 liter**	**18 kW**	**~3 N x 400 V, 50 Hz**		**1 090 000**
EBS125.912 Inox	Elektromos üzemű billenőserpenyő Fenék típusa: inox Súly: 191 kg Méret: 1200x900x900 mm	**120 liter**	**18 kW**	**~3 N x 400 V, 50 Hz**		**1 090 000**

FŐZŐZSÁMOLYOK

GÁZÜZEMŰ FŐZŐZSÁMOLYOK

Rozsdamentes acél felépítéssel, öntöttvas ráccsal, padozathoz rögzíthető lábbal készülnek.
PB és vezetéskes gázra egyaránt, a TÜV által tanúsítva.

Kód	Leírás	Terhelhető	Teljesítmény	Feszültség	Termék kép	NETTÓ LISTAÁR (FT)
GZST10	Gázüzemű főzőzsámoly Gyújtás: piezo Gázfogyasztás: Földgáz 0,993 m3 / óra Gázfogyasztás: PB gáz 0,333 m3 / óra Súly: 27 kg Méret:520x520x460 mm	**max. 100 kg**	**10 kW**	**-**		**145 000**
ZSL10	Zsámolymagasító állvány GZST10 gázüzemű főzőzsámolyhoz Méret: 500x500x400 mm	**-**	**-**	**-**		**25 000**
GZST14	Gázüzemű főzőzsámoly Gyújtás: piezo Gázfogyasztás: Földgáz 1,628 m3 / óra Gázfogyasztás: PB gáz 0,406 m3 / óra Súly: 37 kg Méret: 600x600x460 mm	**max. 100 kg**	**14 kW**	**-**		**170 000**
ZSL14	Zsámolymagasító állvány GZST14 gázüzemű főzőzsámolyhoz Méret: 600x600x400 mm	**-**	**-**	**-**		**28 000**

FŐZŐZSÁMOLYOK

ELEKTROMOS ÜZEMŰ FŐZŐZSÁMOLY

Rozsdamentes acél felépítés, szögletes főzőlappal.
Padozathoz rögzíthető lábbal készülnek.
6 fokozatú fűtés.
Hőkorlátozó védelem túlfűtés ellen.

Kód	Leírás	Terhelhető	Teljesítmény	Feszültség	Termék kép	NETTÓ LISTAÁR (FT)
EZS7	Elektromos üzemű főzőzsámoly Főzőlap mérete: 400x400 mm Súly: 35 kg Méret: 600x600x400 mm	**max. 100 kg**	**7 kW**	**~3 N x 400 V, 50 Hz**		**205 000**
ZSL14	Zsámolymagasító állvány EZS7 elektromos üzemű főzőzsámolyhoz Méret: 600x600x400 mm	**-**	**-**	**-**		**28 000**

ELŐKÉSZÍTŐ GÉPEK

BURGONYAKOPTATÓK

A burgonyakoptató gépek háromféle méretben készülnek, és a kisebb konyháktól a nagykonyhákig gazdaságos előkészítést tesznek lehetővé.
A palást és tányér koptatófelület együttes használatának köszönhetően gyors és hatékony koptatást biztosít.
A koptató felületek könnyen és gyorsan cserélhetőek.

Kód	Leírás	Kapacitás	Teljesítmény, Tápfeszültség	Termék kép	NETTÓ LISTAÁR (FT)
KG-510	Burgonyakoptató gép Csatorna csatlakozás: 50 mm Súly: 30 kg Méret: 740x385x465 mm	**~4-5 kg / töltet** **~70-100 kg / óra**	**0.37 kW** **~1 N x 230 V, 50 Hz**		**380 000**
KG-510 Állvány	Burgonyakoptató gépállvány Súly: 5 kg Méret: 410x560x665 mm	**-**	**-**		**49 000**
KG-503	Burgonyakoptató gép Csatorna csatlakozás: 70 mm Súly: 48,5 kg Méret: 622x529x867 mm	**~10-12 kg / töltet** **~200-300 kg / óra**	**0.75 kW** **~3 N x 400 V, 50 Hz**		**470 000**
KG-501	Burgonyakoptató gép Csatorna csatlakozás: 70 mm Súly: 58 kg Méret: 734x634x913 mm	**~18-20 kg / töltet** **~400-500 kg / óra**	**0.75 kW** **~3 N x 400 V, 50 Hz**		**530 000**

ELŐKÉSZÍTŐ GÉPEK

UNIVERZÁLIS KONYHAI ROBOTGÉP

Az alapgépre egyszerűen felszerelhető segédgépekkel húsőrlés, rostlazítás, zöldségszeletelés, kockázás, passzírozás és reszelés, tészták keverése, habverés, fűszer- és mákőrlés valamint késélezés végezhető.
A feldolgozandó alapanyagtól függően beállítható az optimális sebesség tartomány, ezáltal egyenletesebb teljesítményt érhetünk el.
A 0 és 5 másodperc közé beállítható lágy indítás meghosszabbítja a segédgépek élettartamát.

Kód	Leírás	Kapacitás	Teljesítmény, Tápfeszültség	Termék kép	NETTÓ LISTAÁR (FT)
MA-753	Motorikus alapgép Sebességek száma: 3 Súly: 27 kg Méret: 577x205x260 mm	**A választott segédgép függvénye**	**1.3 kW** **~3 N x 400 V, 50 Hz**		**390 000**
KF-605	Húsörlő segédgép Súly: 6 kg Méret: 380x284x318 mm	**~150-240 kg / óra**	**-**		**260 000**
F-10	Fűszerőrlő segédgép Súly: 5 kg Méret: 220x180x380 mm	**~10 kg / óra**	**-**		**95 000**
M-20	Mákőrlő segédgép Súly: 5 kg Méret: 220x180x380 mm	**~20 kg / óra**	**-**		**95 000**
KÉ-1	Késélező segédgép Súly: 5 kg Méret: 180x240x245 mm	**-**	**-**	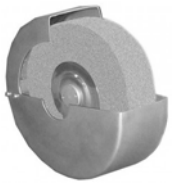	**65 000**
PSZK-150	Passzírozó, szeletelő, kockázó segédgép, rozsdamentes acél tárcsákkal 5 féle tárcsa: - állítható szeletelőtárcsa: az állító csavar segítségével 0,5 mm-től 15 mm-ig beállíthatjuk a kívánt szeletvastagságot - csíkvágó tárcsa 7 mm-es - tökszeletelő tárcsa 4 mm-es - kockázó tárcsa 15*15 mm-es - reszelő tárcsa - reszelő henger: dió, zsemlemorzsa stb. készítéséhez - passzírozó henger: paradicsom, burgonya, köretanyagok stb. készítéséhez Súly: 27 kg Méret: 310x380x480 mm	**~150-240 kg / óra**	-		**430 000**

ELŐKÉSZÍTŐ GÉPEK

UNIVERZÁLIS KONYHAI ROBOTGÉP

Kód	Leírás	Kapacitás	Teljesítmény, Tápfeszültség	Termék kép	NETTÓ LISTAÁR (FT)
RC 21	Rostlazító segédgép Súly: 9 kg Méret: 400x260x140 mm	-	-		**220 000**
HD-16	Habverő, vajkeverő, dagasztó segédgép Üst űrtartalom: 16 liter Súly: 25 kg Méret: 370x360x560 mm	-	-		**480 000**
HGA-150	Gördíthető állvány két fix kerékkel, két szintezhető lábbal, edénytartó ráccsal Terhelhetőség mozgatáskor: max. 100 kg Edénytartó rács terhelhetősége: max. 50 kg Súly: 5 kg Méret: 450x650x665 mm	-	-		**99 000**

STATIKUS SÜTŐK

ELEKTROMOS STATIKUS SÜTŐK

Elektromos üzemű rozsdamentes statikus sütők.
Hőfoktartomány fokozatmentesen 50 °C - 270 °C között szabályozható.
Választható külön alsó vagy felső fűtés 320°C-on.
Dupla, panoráma biztonsági ajtóüvegek, melyek mosogatógépben is tisztíthatóak.
Belső sütőtér megvilágítással rendelkeznek.
Az ajtónyitás iránya tetszőlegesen változtatható.

Kód	Leírás	Kapacitás	Teljesítmény, Tápfeszültség	Termék kép	NETTÓ LISTAÁR (FT)
GES-001	Elektromos üzemű statikus sütő több egymásra építhető 2-es, 3-as, 4-es konfigurációban Súly: 52 kg Méret: 800x900x400 mm	**1xGN 2/1**	**3.45 kW** **~1 N x 230 V, 50 Hz**		**295 000**
GES-002	Elektromos üzemű statikus sütő 2 kemencés egybeépített Súly: 106 kg Méret: 800x900x1050 mm	**2xGN 2/1**	**6.9 kW** **~3 N x 400 V, 50 Hz**		**510 000**
GES-003	Elektromos üzemű statikus sütő 3 kemencés egybeépített Súly: 160 kg Méret: 800x900x1600 mm	**3xGN 2/1**	**10.35 kW** **~3 N x 400 V, 50 Hz**		**725 000**

STATIKUS SÜTŐ KIEGÉSZÍTŐK

ÁLLVÁNYOK

Kód	Leírás	Kapacitás	Teljesítmény, Tápfeszültség	Termék kép	NETTÓ LISTAÁR (FT)
GES-7000	Sütőállvány Tepsitartó nélkül Kompatibilis: GES-001 Súly: 10,5 kg Méret: 800x800x900 mm	-	-		**48 000**
GES-7000T	Tepsitartó készlet GES-7000 sütőállványhoz Súly: 4 kg Sínek száma: 7	-	-		**20 000**
GES-10000	Sütőállvány Tepsitartó nélkül Kompatibilis: GES-001 Súly: 9 kg Méret: 800x800x650 mm	-	-		**40 000**
GES-10000T	Tepsitartó készlet GES-10000 sütőállványhoz Súly: 2,5 kg Sínek száma: 4	-	-	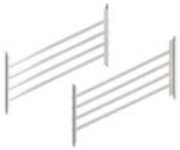	**15 000**

BLOKKBA ÉPÍTHETŐ TŰZHELYEK

GÁZÜZEMŰ TŰZHELYEK

A 900-as főzősorba is építhető gáztűzhelyek, rozsdamentes acélból és minőségi alkatrészekből készülnek.
Rendelhető 2 égős, 4 égős és 6 égős kivitelben is.

Kód	Leírás	Teljesítmény	Tápfeszültség	Termék kép	NETTÓ LISTAÁR (FT)
GT2.94F	Gáztűzhely felsőrész 2 nyílt égő: 1x5.3 kW 1x8.3 kW Súly: 31 kg Méret: 400x900x280 mm	**13.6 kW**	**-**		**300 000**
GT2.94SE	Gáztűzhely 2 nyílt égő: 1x5.3 kW 1x8.3 kW nyitott tárolóval Súly: 40 kg Méret: 400x900x900 mm	**13.6 kW**	**-**		**350 000**
GT2.94S	Gáztűzhely 2 nyílt égő: 1x5.3 kW 1x8.3 kW 3 oldalon zárt tárolóval Súly: 47 kg Méret: 400x900x900 mm	**13.6 kW**	**-**		**365 000**
GT4.98F	Gáztűzhely felsőrész 4 nyílt égő: 2x5.3 kW 2x8.3 kW Súly: 56 kg Méret: 800x900x280 mm	**27.2 kW**	**-**		**500 000**
GT4.98SE	Gáztűzhely 4 nyílt égő: 2x5.3 kW 2x8.3 kW nyitott tárolóval Súly: 68 kg Méret: 800x900x900 mm	**27.2 kW**	**-**		**560 000**
GT4.98S	Gáztűzhely 4 nyílt égő: 2x5.3 kW 2x8.3 kW 3 oldalon zárt tárolóval Súly: 78 kg Méret: 800x900x900 mm	**27.2 kW**	**-**		**580 000**

BLOKKBA ÉPÍTHETŐ TŰZHELYEK

GÁZÜZEMŰ TŰZHELYEK

Kód	Leírás	Teljesítmény	Tápfeszültség	Termék kép	NETTÓ LISTAÁR (FT)
GT4.98GES	Gáztűzhely 4 nyílt égő: 2x5.3 kW 2x8.3 kW GN 2/1 elektromos statikus sütővel Sütő teljesítménye: 3.45 kW Súly: 118 kg Méret: 800x900x900 mm	**27.2 kW**	**~1 N x 230 V, 50 Hz**		**770 000**
GT6.912F	Gáztűzhely felsőrész 6 nyílt égő: 3x5.3 kW 3x8.3 kW Súly: 81 kg Méret: 1200x900x280 mm	**40.8 kW**	**-**		**690 000**
GT6.912SE	Gáztűzhely 6 nyílt égő: 3x5.3 kW 3x8.3 kW nyitott tárolóval Súly: 97 kg Méret: 1200x900x900 mm	**40.8 kW**	**-**		**760 000**
GT6.912S	Gáztűzhely 6 nyílt égő: 3x5.3 kW 3x8.3 kW 3 oldalon zárt tárolóval Súly: 110 kg Méret: 1200x900x900 mm	**40.8 kW**	**-**		**790 000**
GT6.912GES	Gáztűzhely 6 nyílt égő: 3x5.3 kW 3x8.3 kW GN 2/1 elektromos statikus sütővel, 3 oldalon zárt tárolóval Sütő teljesítménye: 3.45 kW Súly: 154 kg Méret: 1200x900x900 mm	**40.8 kW**	**~1 N x 230 V, 50 Hz**		**1 000 000**

GÁZTŰZHELY KIEGÉSZÍTŐ

Kód	Leírás	Teljesítmény	Tápfeszültség	Termék kép	NETTÓ LISTAÁR (FT)
ZT900	Zárt lap Gáztűzhelyekhez Súly: 9 kg Méret: 360x360x42 mm	**-**	**-**		**28 000**

SEMLEGES ELEMEK

700-as széria

Kód	Leírás	Teljesítmény	Tápfeszültség	Termék kép	NETTÓ LISTAÁR (FT)
SF74	Semleges blokk-felsőelem Méret: 400x700x240 mm	-	-		**48 000**
SF78	Semleges blokk-felsőelem Méret: 800x700x240 mm	-	-		**87 000**
SE704	Semleges nyitott alsóváz Méret: 400x700x600 mm	-	-		**62 000**
S704	Semleges három oldalon zárt alsóváz Méret: 400x700x600 mm	-	-		**90 000**
S7401	GN 1/1-es fiók Méret: 400x700x600 mm	-	-		**129 000**
S7402	Fiók alsóvázhoz Méret: 400x700x600 mm	-	-		**116 000**
S7405	Polc alsóvázhoz Méret: 400x700 mm	-	-		**14 000**
JA-74	Jobb oldali ajtó	-	-		**30 000**
BA-74	Bal oldali ajtó	-	-		**30 000**

SEMLEGES ELEMEK

700-as széria

Kód	Leírás	Teljesítmény	Tápfeszültség	Termék kép	NETTÓ LISTAÁR (FT)
SE708	Semleges nyitott alsóváz Méret: 800x700x600 mm	-	-		**75 000**
S708	Semleges három oldalon zárt alsóváz Méret: 800x700x600 mm	-	-		**121 000**
S7801	GN 2/1-es fiók Méret: 800x700x480 mm	-	-		**143 000**
S7802	Fiók alsóvázhoz Méret: 800x700x480 mm	-	-		**138 000**
S7805	Polc alsóvázhoz Méret: 800x700 mm	-	-		**19 000**
SE712	Semleges nyitott alsóváz Méret: 1200x700x600 mm	-	-		**93 000**
S712	Semleges három oldalon zárt alsóváz Méret: 1200x700x600 mm	-	-		**160 000**
S71205	Polc alsóvázhoz Méret: 1200x700 mm	-	-		**20 000**

SEMLEGES ELEMEK

900-as széria

Kód	Leírás	Teljesítmény	Tápfeszültség	Termék kép	NETTÓ LISTAÁR (FT)
SF94	Semleges blokk-felsőelem Méret: 400x900x240 mm	-	-		**58 000**
SF98	Semleges blokk-felsőelem Méret: 800x900x240 mm	-	-		**115 000**
SE904	Semleges nyitott alsóváz Méret: 400x900x600 mm	-	-		**66 000**
S904	Semleges három oldalon zárt alsóváz Méret: 400x900x600 mm	-	-		**96 000**
S9401	GN 1/1-es fiók Méret: 400x900x600 mm	-	-		**135 000**
S9402	Fiók alsóvázhoz Méret: 400x900x600 mm	-	-		**129 000**
S9405	Polc alsóvázhoz Méret: 400x900 mm	-	-		**14 000**
JA-94	Jobb oldali ajtó	-	-		**30 000**
BA-94	Bal oldali ajtó	-	-		**30 000**

SEMLEGES ELEMEK

900-as széria

Kód	Leírás	Teljesítmény	Tápfeszültség	Termék kép	NETTÓ LISTAÁR (FT)
SE908	Semleges nyitott alsóváz Méret: 800x900x600 mm	-	-		**86 000**
S908	Semleges három oldalon zárt alsóváz Méret: 800x900x600 mm	-	-		**127 000**
S9801	GN 2/1-es fiók Méret: 800x900x600 mm	-	-		**153 000**
S9802	Fiók alsóvázhoz Méret: 800x900x600 mm	-	-		**148 000**
S9805	Polc alsóvázhoz Méret: 800x900 mm	-	-		**21 000**
SE912	Semleges nyitott alsóváz Méret:1200x900x600 mm	-	-		**107 000**
S912	Semleges három oldalon zárt alsóváz Méret: 1200x900x600 mm	-	-		**168 000**
S91205	Polc alsóvázhoz Méret: 1200x900 mm	-	-		**22 000**

ROZSDAMENTES BÚTOROK

Munkaasztalok

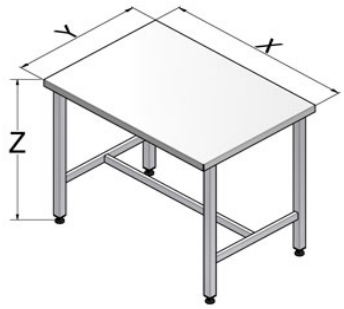

Rozsdamentes munkaasztal, állítható lábbal.

600

Kód	Méret X x Y x Z	NETTÓ LISTAÁR (FT)
GA 10-086-00	800x600x850 mm	75 000
GA 10-106-00	1000x600x850 mm	80 000
GA 10-126-00	1200x600x850 mm	85 000
GA 10-146-00	1400x600x850 mm	90 000
GA 10-156-00	1500x600x850 mm	92 000
GA 10-166-00	1600x600x850 mm	95 000
GA 10-186-00	1800x600x850 mm	99 000
GA 10-206-00	2000x600x850 mm	105 000
GA 10-226-00	2200x600x850 mm	110 000

700

Kód	Méret X x Y x Z	NETTÓ LISTAÁR (FT)
GA 10-087-00	800x700x850 mm	79 000
GA 10-107-00	1000x700x850 mm	84 000
GA 10-127-00	1200x700x850 mm	89 000
GA 10-147-00	1400x700x850 mm	94 000
GA 10-157-00	1500x700x850 mm	96 000
GA 10-167-00	1600x700x850 mm	99 000
GA 10-187-00	1800x700x850 mm	103 000
GA 10-207-00	2000x700x850 mm	109 000
GA 10-227-00	2200x700x850 mm	114 000

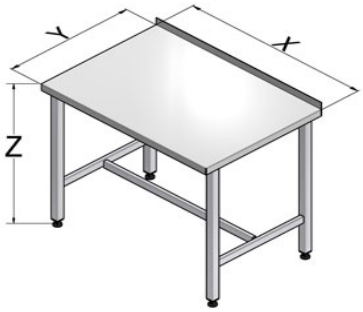

Rozsdamentes munkaasztal hátsó felhajtással, állítható lábbal.

600

Kód	Méret X x Y x Z	NETTÓ LISTAÁR (FT)
GA 10-086-01	800x600x850 mm	79 000
GA 10-106-01	1000x600x850 mm	84 000
GA 10-126-01	1200x600x850 mm	89 000
GA 10-146-01	1400x600x850 mm	94 000
GA 10-156-01	1500x600x850 mm	96 000
GA 10-166-01	1600x600x850 mm	99 000
GA 10-186-01	1800x600x850 mm	103 000
GA 10-206-01	2000x600x850 mm	109 000
GA 10-226-01	2200x600x850 mm	114 000

700

Kód	Méret X x Y x Z	NETTÓ LISTAÁR (FT)
GA 10-087-01	800x700x850 mm	83 000
GA 10-107-01	1000x700x850 mm	88 000
GA 10-127-01	1200x700x850 mm	93 000
GA 10-147-01	1400x700x850 mm	98 000
GA 10-157-01	1500x700x850 mm	100 000
GA 10-167-01	1600x700x850 mm	103 000
GA 10-187-01	1800x700x850 mm	107 000
GA 10-207-01	2000x700x850 mm	113 000
GA 10-227-01	2200x700x850 mm	118 000

ROZSDAMENTES BÚTOROK

Munkaasztalok

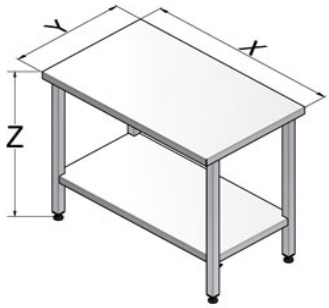

Rozsdamentes munkaasztal alsópolccal, állítható lábbal

600

Kód	Méret X x Y x Z	NETTÓ LISTAÁR (FT)
GA 20-086-00	800x600x850 mm	90 000
GA 20-106-00	1000x600x850 mm	95 000
GA 20-126-00	1200x600x850 mm	99 000
GA 20-146-00	1400x600x850 mm	105 000
GA 20-156-00	1500x600x850 mm	110 000
GA 20-166-00	1600x600x850 mm	115 000
GA 20-186-00	1800x600x850 mm	121 000
GA 20-206-00	2000x600x850 mm	127 000
GA 20-226-00	2200x600x850 mm	135 000

700

Kód	Méret X x Y x Z	NETTÓ LISTAÁR (FT)
GA 20-087-00	800x700x850 mm	96 000
GA 20-107-00	1000x700x850 mm	100 000
GA 20-127-00	1200x700x850 mm	105 000
GA 20-147-00	1400x700x850 mm	111 000
GA 20-157-00	1500x700x850 mm	116 000
GA 20-167-00	1600x700x850 mm	121 000
GA 20-187-00	1800x700x850 mm	127 000
GA 20-207-00	2000x700x850 mm	133 000
GA 20-227-00	2200x700x850 mm	140 000

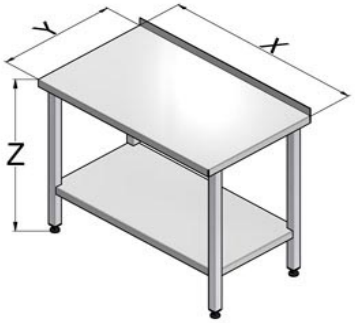

Rozsdamentes munkaasztal, alsópolccal, hátsó felhajtással, állítható lábbal

600

Kód	Méret X x Y x Z	NETTÓ LISTAÁR (FT)
GA 20-086-01	800x600x850 mm	94 000
GA 20-106-01	1000x600x850 mm	99 000
GA 20-126-01	1200x600x850 mm	103 000
GA 20-146-01	1400x600x850 mm	109 000
GA 20-156-01	1500x600x850 mm	114 000
GA 20-166-01	1600x600x850 mm	119 000
GA 20-186-01	1800x600x850 mm	125 000
GA 20-206-01	2000x600x850 mm	131 000
GA 20-226-01	2200x600x850 mm	139 000

700

Kód	Méret X x Y x Z	NETTÓ LISTAÁR (FT)
GA 20-087-01	800x700x850 mm	100 000
GA 20-107-01	1000x700x850 mm	104 000
GA 20-127-01	1200x700x850 mm	109 000
GA 20-147-01	1400x700x850 mm	115 000
GA 20-157-01	1500x700x850 mm	120 000
GA 20-167-01	1600x700x850 mm	125 000
GA 20-187-01	1800x700x850 mm	131 000
GA 20-207-01	2000x700x850 mm	137 000
GA 20-227-01	2200x700x850 mm	144 000

ROZSDAMENTES BÚTOROK

Munkaasztalok

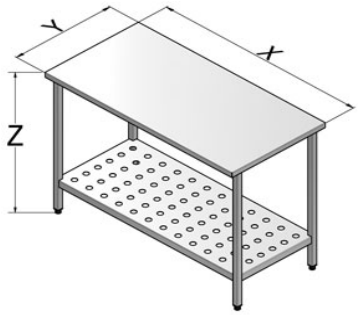

Rozsdamentes munkaasztal perforált alsópolccal, állítható lábbal

600

Kód	Méret X x Y x Z	NETTÓ LISTAÁR (FT)
GAR-086-00	800x600x850 mm	95 000
GAR-106-00	1000x600x850 mm	105 000
GAR-126-00	1200x600x850 mm	110 000
GAR-146-00	1400x600x850 mm	116 000
GAR-156-00	1500x600x850 mm	121 000
GAR-166-00	1600x600x850 mm	126 000
GAR-186-00	1800x600x850 mm	132 000
GAR-206-00	2000x600x850 mm	140 000
GAR-226-00	2200x600x850 mm	150 000

700

Kód	Méret X x Y x Z	NETTÓ LISTAÁR (FT)
GAR-087-00	800x700x850 mm	100 000
GAR-107-00	1000x700x850 mm	110 000
GAR-127-00	1200x700x850 mm	115 000
GAR-147-00	1400x700x850 mm	121 000
GAR-157-00	1500x700x850 mm	126 000
GAR-167-00	1600x700x850 mm	131 000
GAR-187-00	1800x700x850 mm	137 000
GAR-207-00	2000x700x850 mm	145 000
GAR-227-00	2200x700x850 mm	155 000

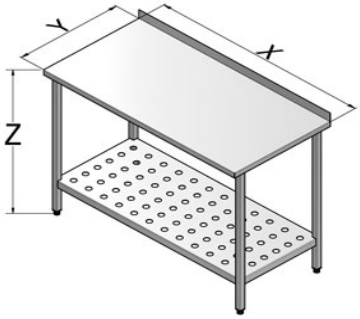

Rozsdamentes munkaasztal perforált alsópolccal, hátsó felhajtással, állítható lábbal

600

Kód	Méret X x Y x Z	NETTÓ LISTAÁR (FT)
GAR-086-01	800x600x850 mm	99 000
GAR-106-01	1000x600x850 mm	109 000
GAR-126-01	1200x600x850 mm	114 000
GAR-146-01	1400x600x850 mm	120 000
GAR-156-01	1500x600x850 mm	125 000
GAR-166-01	1600x600x850 mm	130 000
GAR-186-01	1800x600x850 mm	136 000
GAR-206-01	2000x600x850 mm	144 000
GAR-226-01	2200x600x850 mm	154 000

700

Kód	Méret X x Y x Z	NETTÓ LISTAÁR (FT)
GAR-087-01	800x700x850 mm	104 000
GAR-107-01	1000x700x850 mm	114 000
GAR-127-01	1200x700x850 mm	119 000
GAR-147-01	1400x700x850 mm	125 000
GAR-157-01	1500x700x850 mm	130 000
GAR-167-01	1600x700x850 mm	135 000
GAR-187-01	1800x700x850 mm	141 000
GAR-207-01	2000x700x850 mm	149 000
GAR-227-01	2200x700x850 mm	159 000

ROZSDAMENTES BÚTOROK

Húsbontó asztalok / Fiók

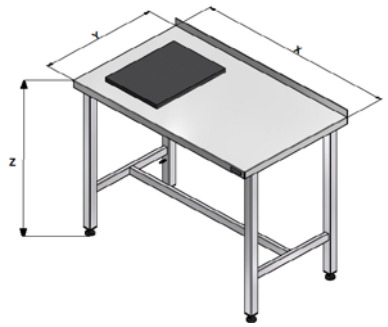

Rozsdamentes húsbontó asztal, hátsó felhajtással, állítható lábbal, 400x300x20 mm polietilén vágólappal

600

Kód	Méret X x Y x Z	NETTÓ LISTAÁR (FT)
GAH-106-01	1000x600x850 mm	118 000
GAH-126-01	1200x600x850 mm	125 000
GAH-146-01	1400x600x850 mm	133 000
GAH-166-01	1600x600x850 mm	141 000
GAH-186-01	1800x600x850 mm	150 000
GAH-206-01	2000x600x850 mm	160 000
GAH-226-01	2200x600x850 mm	170 000

700

Kód	Méret X x Y x Z	NETTÓ LISTAÁR (FT)
GAH-107-01	1000x700x850 mm	123 000
GAH-127-01	1200x700x850 mm	130 000
GAH-147-01	1400x700x850 mm	138 000
GAH-167-01	1600x700x850 mm	146 000
GAH-187-01	1800x700x850 mm	155 000
GAH-207-01	2000x700x850 mm	165 000
GAH-227-01	2200x700x850 mm	175 000

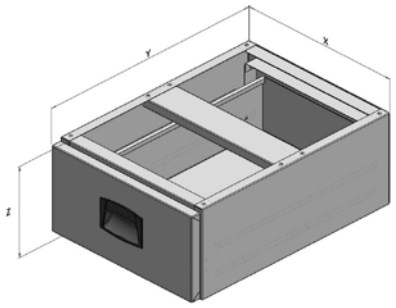

Rozsdamentes asztalfiók

GN 1/1

Kód	Méret	NETTÓ LISTAÁR (FT)
AF-00-150	GN 1/1	60 000

ROZSDAMENTES BÚTOROK

Mosogatók

**Befutó asztal mosogatógéphez,
mosogatóval, alsó polccal és állítható lábakkal**
(bal vagy jobb oldali mosogató medencével, attól függően, hogy a mosogatógép az asztal mely oldalán helyezkedik el)

Kód	Méret X x Y x Z	NETTÓ LISTAÁR (FT)
MGM-120	1200x700x850 mm	179 000
MGM-130	1300x700x850 mm	191 000
MGM-140	1400x700x850 mm	203 000

**Befutó asztal mosogatógéphez,
hulladék ledobó nyílással, mosogatóval, 2/3-os alsó polccal
és állítható lábbal**
(bal vagy jobb oldali mosogató medencével, attól függően, hogy a mosogatógép az asztal mely oldalán helyezkedik el)

Kód	Méret X x Y x Z	NETTÓ LISTAÁR (FT)
MGL-170	1700x700x850 mm	226 000
MGL-180	1800x700x850 mm	239 000
MGL-190	1900x700x850 mm	251 000

Mosogatógép asztalok

**Mosogatógép asztal
Jobb és bal oldali kivitelben is**

Kód	Méret X x Y x Z	NETTÓ LISTAÁR (FT)
MGA-60	600x700x850 mm	115 000

**Moslékoló / Leszedő asztal
220x220 mm méretű ledobónyílással és állítható lábbal**

Kód	Méret X x Y x Z	NETTÓ LISTAÁR (FT)
GAL-126-01	1200x600x850 mm	96 000
GAL-146-01	1400x600x850 mm	102 000
GAL-166-01	1600x600x850 mm	108 000
GAL-186-01	1800x600x850 mm	116 000
GAL-206-01	2000x600x850 mm	130 000
GAL-226-01	2200x600x850 mm	145 000

Zsírfogó / Homokfogó

**Rozsdamentes zsírfogó berendezés,
30 liter víztérfogattal**

Kód	Méret X x Y x Z	NETTÓ LISTAÁR (FT)
ZS 5100	400x250x300 mm	54 000

Rozsdamentes homokfogó berendezés

Kód	Méret X x Y x Z	NETTÓ LISTAÁR (FT)
H 5199	300x250x300 mm	51 000

ROZSDAMENTES BÚTOROK

Kiegészítő asztalok

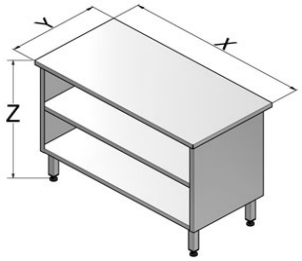

Kiegészítő asztal, elöl nyitott, 3 oldalt zárt, közbenső polccal, állítható lábbal

600

Kód	Méret X x Y x Z	NETTÓ LISTAÁR (FT)
GASZ-06-081	800x600x850 mm	160 000
GASZ-06-101	1000x600x850 mm	165 000
GASZ-06-121	1200x600x850 mm	178 000
GASZ-06-141	1400x600x850 mm	190 000
GASZ-06-161	1600x600x850 mm	205 000
GASZ-06-181	1800x600x850 mm	215 000
GASZ-06-201	2000x600x850 mm	230 000

700

Kód	Méret X x Y x Z	NETTÓ LISTAÁR (FT)
GASZ-07-081	800x700x850 mm	170 000
GASZ-07-101	1000x700x850 mm	175 000
GASZ-07-121	1200x700x850 mm	188 000
GASZ-07-141	1400x700x850 mm	200 000
GASZ-07-161	1600x700x850 mm	215 000
GASZ-07-181	1800x700x850 mm	225 000
GASZ-07-201	2000x700x850 mm	240 000

900

Kód	Méret X x Y x Z	NETTÓ LISTAÁR (FT)
GASZ-09-081	800x900x850 mm	190 000
GASZ-09-101	1000x900x850 mm	195 000
GASZ-09-121	1200x900x850 mm	208 000
GASZ-09-141	1400x900x850 mm	220 000
GASZ-09-161	1600x900x850 mm	235 000
GASZ-09-181	1800x900x850 mm	245 000
GASZ-09-201	2000x900x850 mm	260 000

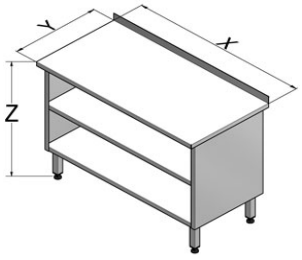

Kiegészítő asztal, elöl nyitott, 3 oldalt zárt, közbenső polccal, hátsó felhajtással, állítható lábbal

600

Kód	Méret X x Y x Z	NETTÓ LISTAÁR (FT)
GASZ-06-081-01	800x600x850 mm	164 000
GASZ-06-101-01	1000x600x850 mm	169 000
GASZ-06-121-01	1200x600x850 mm	182 000
GASZ-06-141-01	1400x600x850 mm	194 000
GASZ-06-161-01	1600x600x850 mm	209 000
GASZ-06-181-01	1800x600x850 mm	219 000
GASZ-06-201-01	2000x600x850 mm	234 000

700

Kód	Méret X x Y x Z	NETTÓ LISTAÁR (FT)
GASZ-07-081-01	800x700x850 mm	174 000
GASZ-07-101-01	1000x700x850 mm	179 000
GASZ-07-121-01	1200x700x850 mm	192 000
GASZ-07-141-01	1400x700x850 mm	204 000
GASZ-07-161-01	1600x700x850 mm	219 000
GASZ-07-181-01	1800x700x850 mm	229 000
GASZ-07-201-01	2000x700x850 mm	244 000

900

Kód	Méret X x Y x Z	NETTÓ LISTAÁR (FT)
GASZ-09-081-01	800x900x850 mm	194 000
GASZ-09-101-01	1000x900x850 mm	199 000
GASZ-09-121-01	1200x900x850 mm	212 000
GASZ-09-141-01	1400x900x850 mm	224 000
GASZ-09-161-01	1600x900x850 mm	239 000
GASZ-09-181-01	1800x900x850 mm	249 000
GASZ-09-201-01	2000x900x850 mm	264 000

ROZSDAMENTES BÚTOROK

Kiegészítő asztalok

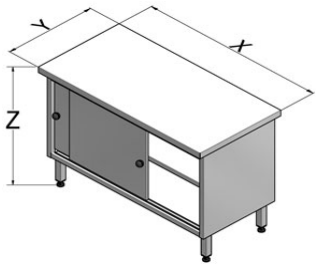

Kiegészítő asztal, két tolóajtóval, 3 oldalt zárt, közbenső polccal, állítható lábbal

600

Kód	Méret X x Y x Z	NETTÓ LISTAÁR (FT)
GASZ-06-082	800x600x850 mm	230 000
GASZ-06-102	1000x600x850 mm	245 000
GASZ-06-122	1200x600x850 mm	260 000
GASZ-06-142	1400x600x850 mm	275 000
GASZ-06-162	1600x600x850 mm	290 000
GASZ-06-182	1800x600x850 mm	305 000
GASZ-06-202	2000x600x850 mm	320 000

700

Kód	Méret X x Y x Z	NETTÓ LISTAÁR (FT)
GASZ-07-082	800x700x850 mm	240 000
GASZ-07-102	1000x700x850 mm	255 000
GASZ-07-122	1200x700x850 mm	270 000
GASZ-07-142	1400x700x850 mm	285 000
GASZ-07-162	1600x700x850 mm	300 000
GASZ-07-182	1800x700x850 mm	315 000
GASZ-07-202	2000x700x850 mm	330 000

900

Kód	Méret X x Y x Z	NETTÓ LISTAÁR (FT)
GASZ-09-082	800x900x850 mm	260 000
GASZ-09-102	1000x900x850 mm	275 000
GASZ-09-122	1200x900x850 mm	290 000
GASZ-09-142	1400x900x850 mm	305 000
GASZ-09-162	1600x900x850 mm	320 000
GASZ-09-182	1800x900x850 mm	335 000
GASZ-09-202	2000x900x850 mm	350 000

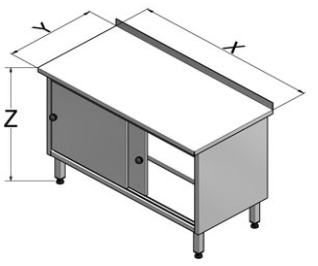

Kiegészítő asztal, két tolóajtóval, 3 oldalt zárt, közbenső polccal, hátsó felhajtással, állítható lábbal

600

Kód	Méret X x Y x Z	NETTÓ LISTAÁR (FT)
GASZ-06-082-01	800x600x850 mm	234 000
GASZ-06-102-01	1000x600x850 mm	249 000
GASZ-06-122-01	1200x600x850 mm	264 000
GASZ-06-142-01	1400x600x850 mm	279 000
GASZ-06-162-01	1600x600x850 mm	294 000
GASZ-06-182-01	1800x600x850 mm	309 000
GASZ-06-202-01	2000x600x850 mm	324 000

700

Kód	Méret X x Y x Z	NETTÓ LISTAÁR (FT)
GASZ-07-082-01	800x700x850 mm	244 000
GASZ-07-102-01	1000x700x850 mm	259 000
GASZ-07-122-01	1200x700x850 mm	274 000
GASZ-07-142-01	1400x700x850 mm	289 000
GASZ-07-162-01	1600x700x850 mm	304 000
GASZ-07-182-01	1800x700x850 mm	319 000
GASZ-07-202-01	2000x700x850 mm	334 000

900

Kód	Méret X x Y x Z	NETTÓ LISTAÁR (FT)
GASZ-09-082-01	800x900x850 mm	264 000
GASZ-09-102-01	1000x900x850 mm	279 000
GASZ-09-122-01	1200x900x850 mm	294 000
GASZ-09-142-01	1400x900x850 mm	309 000
GASZ-09-162-01	1600x900x850 mm	324 000
GASZ-09-182-01	1800x900x850 mm	339 000
GASZ-09-202-01	2000x900x850 mm	354 000

ROZSDAMENTES BÚTOROK

Fali polcok

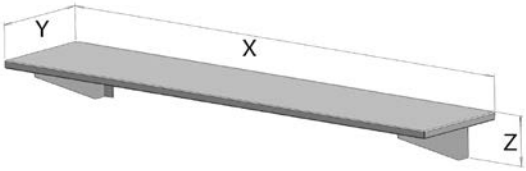

Rozsdamentes, konzollal falra szerelhető egyszintes falipolc (1600 mm-től 3 konzollal)

300

Kód	Méret X x Y x Z	NETTÓ LISTAÁR (FT)
FP 060-00-030	600x300x160 mm	26 000
FP 080-00-030	800x300x160 mm	28 000
FP 100-00-030	1000x300x160 mm	30 000
FP 120-00-030	1200x300x160 mm	32 000
FP 140-00-030	1400x300x160 mm	34 000
FP 160-00-030	1600x300x160 mm	38 000
FP 180-00-030	1800x300x160 mm	40 000
FP 200-00-030	2000x300x160 mm	42 000

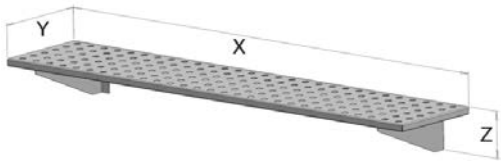

Rozsdamentes, konzollal falra szerelhető perforált egyszintes falipolc (1600 mm-től 3 konzollal)

300

Kód	Méret X x Y x Z	NETTÓ LISTAÁR (FT)
FP 060-01-030	600x300x160 mm	28 000
FP 080-01-030	800x300x160 mm	30 000
FP 100-01-030	1000x300x160 mm	32 000
FP 120-01-030	1200x300x160 mm	34 000
FP 140-01-030	1400x300x160 mm	36 000
FP 160-01-030	1600x300x160 mm	40 000
FP 180-01-030	1800x300x160 mm	42 000
FP 200-01-030	2000x300x160 mm	44 000

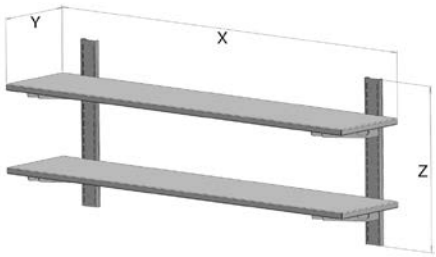

Rozsdamentes, sínnel + konzollal falra szerelhető kétszintes falipolc (1600 mm-től 3 sínnel + konzollal)

318

Kód	Méret X x Y x Z	NETTÓ LISTAÁR (FT)
FP2 060-00-030	600x318x650 mm	36 000
FP2 080-00-030	800x318x650 mm	38 000
FP2 100-00-030	1000x318x650 mm	40 000
FP2 120-00-030	1200x318x650 mm	42 000
FP2 140-00-030	1400x318x650 mm	44 000
FP2 160-00-030	1600x318x650 mm	52 000
FP2 180-00-030	1800x318x650 mm	54 000
FP2 200-00-030	2000x318x650 mm	56 000

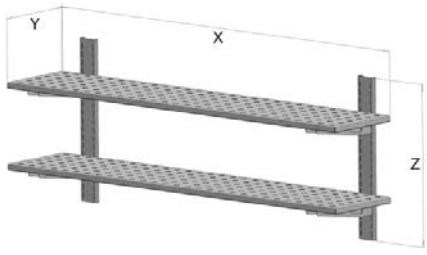

Rozsdamentes, sínnel + konzollal falra szerelhető perforált kétszintes falipolc (1600 mm-től 3 sínnel + konzollal)

318

Kód	Méret X x Y x Z	NETTÓ LISTAÁR (FT)
FP2 060-01-030	600x318x650 mm	38 000
FP2 080-01-030	800x318x650 mm	40 000
FP2 100-01-030	1000x318x650 mm	42 000
FP2 120-01-030	1200x318x650 mm	44 000
FP2 140-01-030	1400x318x650 mm	46 000
FP2 160-01-030	1600x318x650 mm	54 000
FP2 180-01-030	1800x318x650 mm	56 000
FP2 200-01-030	2000x318x650 mm	58 000

ROZSDAMENTES BÚTOROK

Fali polcok

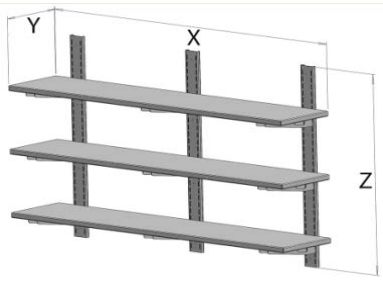

Rozsdamentes, sínnel + konzollal falra szerelhető háromszintes falipolc (3 sínnel + konzollal)

318

Kód	Méret X x Y x Z	NETTÓ LISTAÁR (FT)
FP3 060-00-030	600x318x950 mm	61 000
FP3 080-00-030	800x318x950 mm	66 000
FP3 100-00-030	1000x318x950 mm	70 000
FP3 120-00-030	1200x318x950 mm	75 000
FP3 140-00-030	1400x318x950 mm	80 000
FP3 160-00-030	1600x318x950 mm	85 000
FP3 180-00-030	1800x318x950 mm	90 000
FP3 200-00-030	2000x318x950 mm	95 000

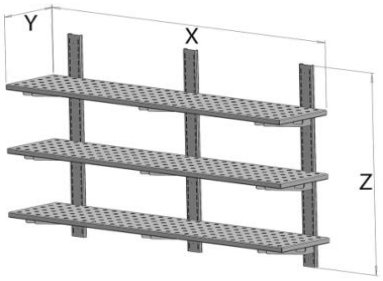

Rozsdamentes, sínnel + konzollal falra szerelhető perforált háromszintes falipolc (3 sínnel + konzollal)

318

Kód	Méret X x Y x Z	NETTÓ LISTAÁR (FT)
FP3 060-01-030	600x318x950 mm	65 000
FP3 080-01-030	800x318x950 mm	70 000
FP3 100-01-030	1000x318x950 mm	74 000
FP3 120-01-030	1200x318x950 mm	79 000
FP3 140-01-030	1400x318x950 mm	84 000
FP3 160-01-030	1600x318x950 mm	89 000
FP3 180-01-030	1800x318x950 mm	94 000
FP3 200-01-030	2000x318x950 mm	99 000

Fali szekrények

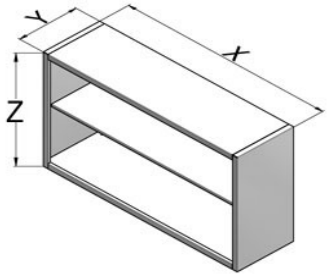

Rozsdamentes fali szekrény 3 oldalt zárt, elöl nyitott, egy közbenső polccal

350

Kód	Méret X x Y x Z	NETTÓ LISTAÁR (FT)
79FP-0663	600x350x650 mm	71 000
79FP-0863	800x350x650 mm	78 000
79FP-1063	1000x350x650 mm	84 000
79FP-1263	1200x350x650 mm	94 000
79FP-1463	1400x350x650 mm	102 000
79FP-1663	1600x350x650 mm	110 000
79FP-1863	1800x350x650 mm	120 000
79FP-2063	2000x350x650 mm	130 000

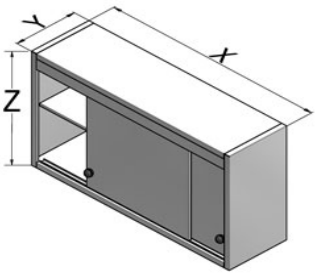

Rozsdamentes fali szekrény 3 oldalt zárt, elöl tolóajtóval, egy közbenső polccal

350

Kód	Méret X x Y x Z	NETTÓ LISTAÁR (FT)
80FP-0663	600x350x650mm	120 000
80FP-0863	800x350x650mm	130 000
80FP-1063	1000x350x650 mm	140 000
80FP-1263	1200x350x650 mm	150 000
80FP-1463	1400x350x650 mm	160 000
80FP-1663	1600x350x650 mm	175 000
80FP-1863	1800x350x650 mm	190 000
80FP-2063	2000x350x650 mm	210 000

ROZSDAMENTES BÚTOROK

Tároló polcok

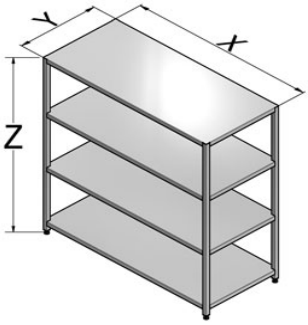

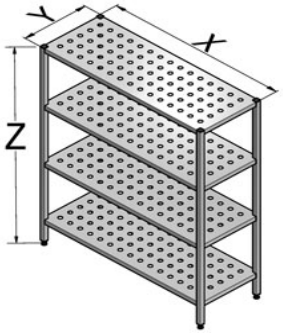

Rozsdamentes 4 szintes tároló polc állítható lábbal

Rozsdamentes 4 szintes perforált tároló polc állítható lábbal

500

Kód	Méret X x Y x Z	NETTÓ LISTAÁR (FT)
81 T 105	1000x500x1800 mm	**119 000**
81 T 125	1200x500x1800 mm	**130 000**
81 T 145	1400x500x1800 mm	**140 000**
81 T 165	1600x500x1800 mm	**150 000**
81 T 185	1800x500x1800 mm	**160 000**

500

Kód	Méret X x Y x Z	NETTÓ LISTAÁR (FT)
82 T 105	1000x500x1800 mm	**129 000**
82 T 125	1200x500x1800 mm	**140 000**
82 T 145	1400x500x1800 mm	**150 000**
82 T 165	1600x500x1800 mm	**160 000**
82 T 185	1800x500x1800 mm	**170 000**

600

Kód	Méret X x Y x Z	NETTÓ LISTAÁR (FT)
81 T 106	1000x600x1800 mm	**127 000**
81 T 126	1200x600x1800 mm	**138 000**
81 T 146	1400x600x1800 mm	**148 000**
81 T 166	1600x600x1800 mm	**158 000**
81 T 186	1800x600x1800 mm	**168 000**

600

Kód	Méret X x Y x Z	NETTÓ LISTAÁR (FT)
82 T 106	1000x600x1800 mm	**137 000**
82 T 126	1200x600x1800 mm	**148 000**
82 T 146	1400x600x1800 mm	**158 000**
82 T 166	1600x600x1800 mm	**168 000**
82 T 186	1800x600x1800 mm	**178 000**

PADLÓÖSSZEFOLYÓK, TAPOSÓRÁCS

Padlóösszefolyó szigetelőgallérral

Rozsdamentes, króm-nikkel saválló acélból készített, szivárgóvizek elvezetésére is alkalmas, csúszásmentes, komplett szigetelőgalléros padlóösszefolyó és taposórács, bűzelzáróval, tészta vagy homokfogó betéttel (a rendelésben jelölni kell).
Elvezető csonk Ø: NA 100

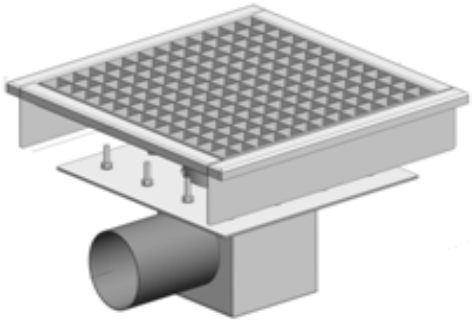

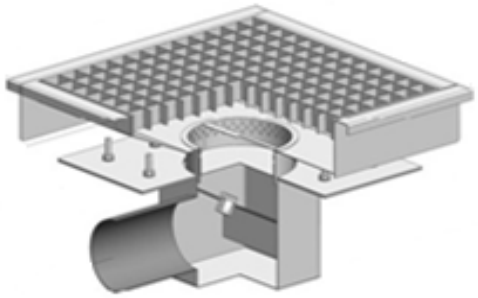

OLDALSÓ ELFOLYÁS

Kód	Leírás	NETTÓ LISTAÁR (FT)
PSZO 460	460 x 460 x 245 - 280 mm (tésztafogóval 265 mm)	**118 000**
PSZO 460 x fm.	folyóméter	**208 000 Ft / fm**

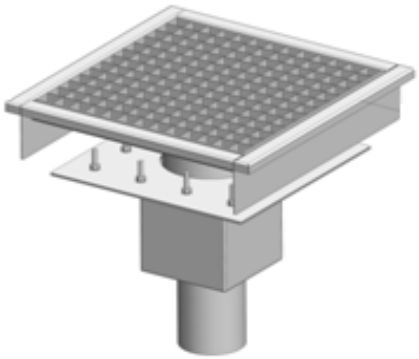

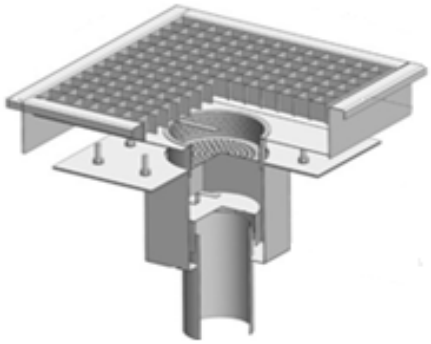

ALSÓ ELFOLYÁS

Kód	Leírás	NETTÓ LISTAÁR (FT)
PSZA 460	460 x 460 x 245 - 280 mm	**118 000**
PSZA 460 x fm.	folyóméter	**208 000 Ft / fm**

PADLÓÖSSZEFOLYÓK, TAPOSÓRÁCS

Kerek tésztafogó, homokfogó (PSZO-hoz, PSZA-hoz)

**Rozsdamentes, króm-nikkel saválló acélból készített,
tésztafogók és homokfogók.**

Kód	Leírás	NETTÓ LISTAÁR (FT)
TF-PSZ-150	Ø 164 x 40 mm	**11 000**
HF-PSZ-150	Ø 164 x 40 mm	**11 000**

Csúszásmentes taposórács

**Rozsdamentes, króm-nikkel saválló acélból készített,
csúszásmentes taposórács.**

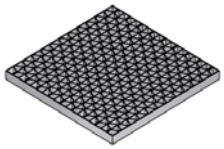

Kód	Leírás	NETTÓ LISTAÁR (FT)
PT 395	400 x 400 x 30 mm	**41 000**
PT 395 x fm	folyóméter	**76 000 Ft / fm**

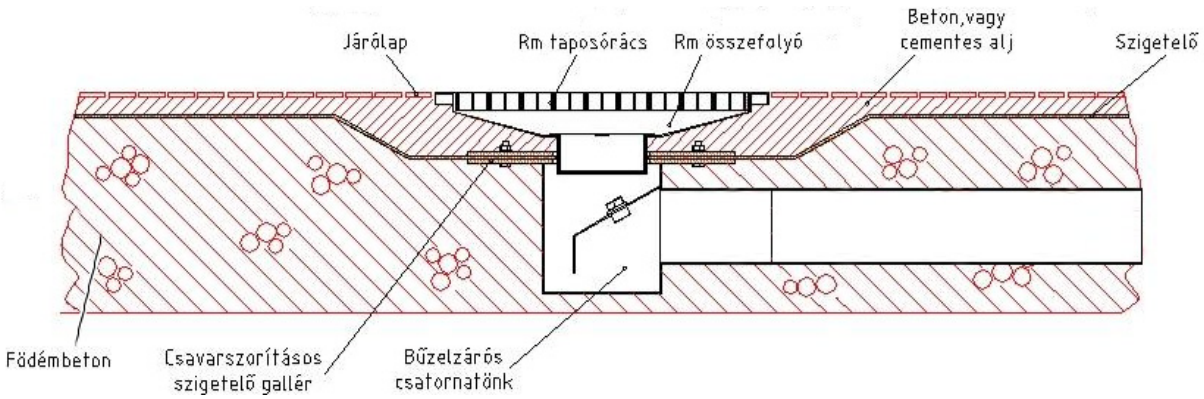

PADLÓÖSSZEFOLYÓK, TAPOSÓRÁCS

Padlóösszefolyó

Rozsdamentes egybeépített komplett padlóösszefolyó és taposórács, összefolyó vályúval, bűzzárós csatornatönkkel, tészta-vagy- homokfogóval (a rendelésben jelölni kell), taposóráccsal.
Oldalsó vagy alsó vízelfolyással.
Elvezető csonk Ø: NA 100

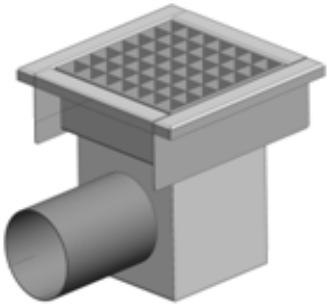

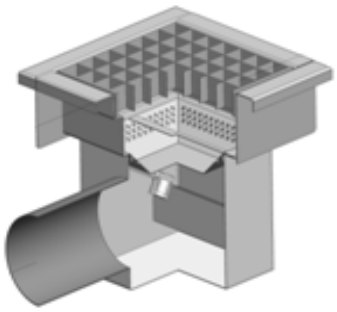

OLDALSÓ ELFOLYÁS

Kód	Leírás	NETTÓ LISTAÁR (FT)
PLO - 260	260 x 260 x 240 mm	**77 000**
PLO - 260 x fm.	folyóméter	**142 000 Ft / fm**

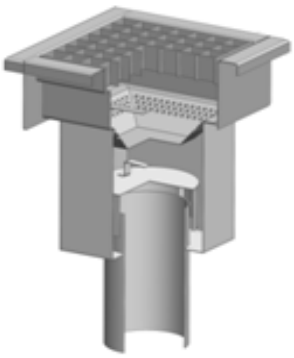

ALSÓ ELFOLYÁS

Kód	Leírás	NETTÓ LISTAÁR (FT)
PLA - 260	260 x 260 x 240 mm	**77 000**
PLA - 260 x fm.	folyóméter	**142 000 Ft / fm**

PADLÓÖSSZEFOLYÓK, TAPOSÓRÁCS

Padlóösszefolyó

Rozsdamentes egybeépített komplett padlóösszefolyó és taposórács, összefolyó vályúval, bűzzárós csatornatönkkel, tészta-vagy- homokfogóval (a rendelésben jelölni kell), taposóráccsal.
Alsó vagy oldalsó vízelfolyással.
Elvezető csonk Ø: NA 100

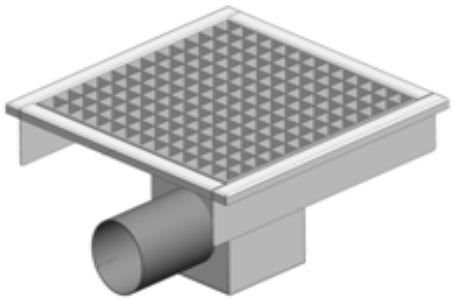

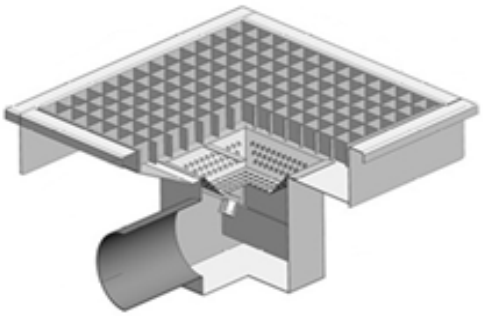

OLDALSÓ ELFOLYÁSSAL

Kód	Leírás	NETTÓ LISTAÁR (FT)
PLO - 460	460 x 460 x 240 mm	**102 000**
PLO - 460 x fm.	folyóméter	**187 000 Ft / fm**

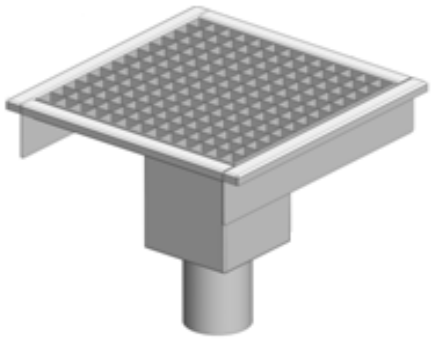

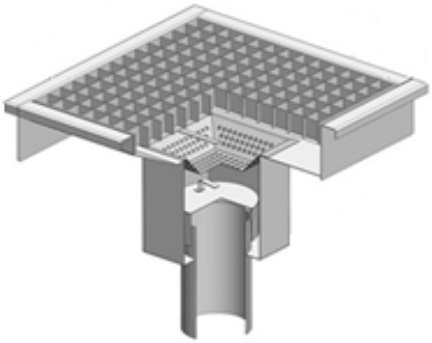

ALSÓ ELFOLYÁSSAL

Kód	Leírás	NETTÓ LISTAÁR (FT)
PLA - 460	460 x 460 x 240 mm	**102 000**
PLA - 460 x fm.	folyóméter	**187 000 Ft / fm**

PADLÓÖSSZEFOLYÓK, TAPOSÓRÁCS

Szögletes tésztafogó, homokfogó (PLO-hoz, PLA-hoz)

**Rozsdamentes, króm-nikkel saválló acélból készített,
tésztafogók és homokfogók.**

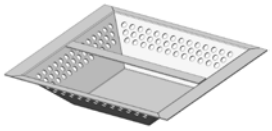

Kód	Leírás	NETTÓ LISTAÁR (FT)
TF-PL-160	183 x 167 x 35 mm	**11 000**
HF-PL-160	183 x 167 x 35 mm	**11 000**

Csúszásmentes taposórács

**Rozsdamentes, króm-nikkel saválló acélból készített,
csúszásmentes taposórács**

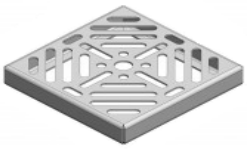

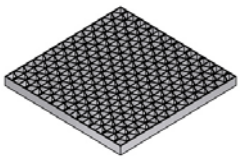

Kód	Leírás	NETTÓ LISTAÁR (FT)
PT 195	200 x 200 x 30 mm	**25 000**
PT 195 x fm	folyóméter	**51 000 Ft / fm**
PT 395	400 x 400 x 30 mm	**42 000**
PT 395 x fm	folyóméter	**75 000 Ft / fm**

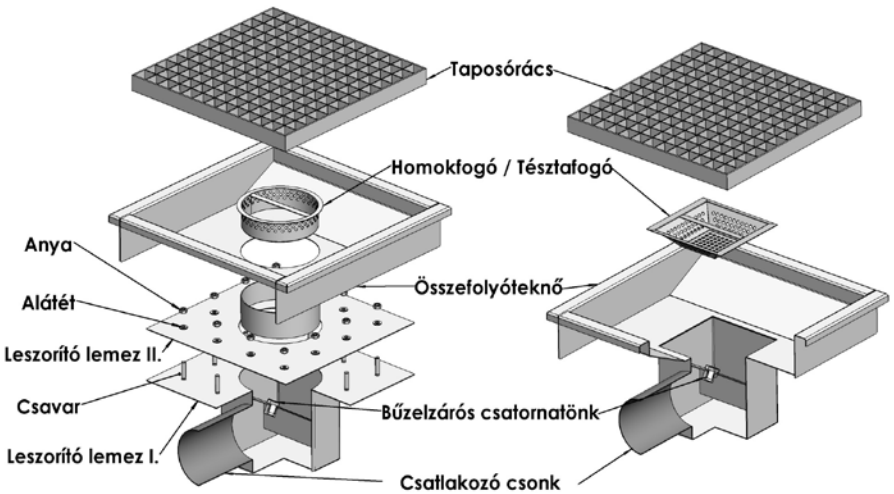

ELSZÍVÓERNYŐK

Fali elszívóernyő

"SNACK" Rozsdamentes nagykonyhai fali elszívóernyő, zsírfogó filterrel, zsírleeresztő csappal
Csonk méret: Ø 250x150 mm

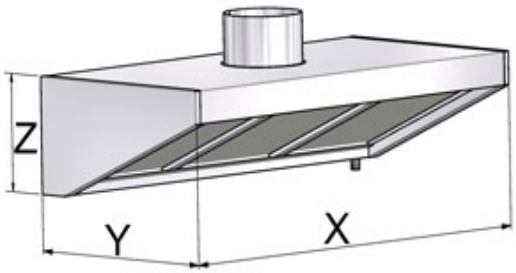

Kód	Méret X x Y x Z	NETTÓ LISTAÁR (FT)
EL 080-00-070	800x700x350 mm	177 000
EL 100-00-070	1000x700x350 mm	185 000
EL 120-00-070	1200x700x350 mm	191 000
EL 140-00-070	1400x700x350 mm	209 000
EL 160-00-070	1600x700x350 mm	216 000
EL 180-00-070	1800x700x350 mm	229 000
EL 200-00-070	2000x700x350 mm	249 000
EL 220-00-070	2200x700x350 mm	271 000

"STANDARD" Rozsdamentes nagykonyhai fali elszívóernyő zsírfogó filterrel, zsírleeresztő csappal
Csonk méret: Ø 250x150 mm

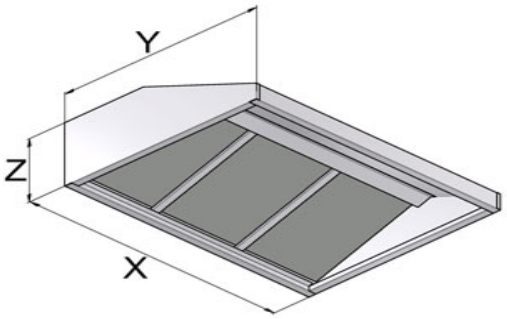

Kód	Méret X x Y x Z	NETTÓ LISTAÁR (FT)
EL 100-10-110	1000x1100x400 mm	191 000
EL 140-10-110	1400x1100x400 mm	226 000
EL 180-10-110	1800x1100x400 mm	249 000
EL 220-10-110	2200x1100x400 mm	273 000
EL 260-10-110	2600x1100x400 mm	306 000
EL 300-10-110	3000x1100x400 mm	351 000

ELSZÍVÓERNYŐK

Sziget elszívóernyő

"SZIGET" Rozsdamentes nagykonyhai sziget elszívóernyő zsírfogó filterrel, leeresztőcsappal
Csonk méret: Ø 300x150 mm

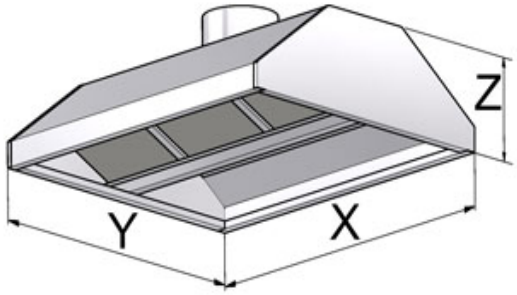

Kód	Méret X x Y x Z	NETTÓ LISTAÁR (FT)
EL 100-20-120	1000x1200x400 mm	231 000
EL 140-20-120	1400x1200x400 mm	254 000
EL 180-20-120	1800x1200x400 mm	346 000
EL 220-20-120	2200x1200x400 mm	409 000
EL 260-20-120	2600x1200x400 mm	431 000
EL 300-20-120	3000x1200x400 mm	496 000

"DUPLA SZIGET" Rozsdamentes nagykonyhai sziget elszívóernyő zsírfogó filterrel, leeresztőcsappal
Csonk méret: Ø 300x150 mm

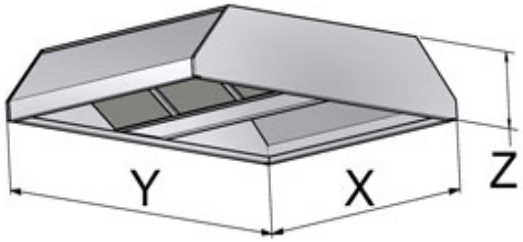

Kód	Méret X x Y x Z	NETTÓ LISTAÁR (FT)
EL 100-30-210	1000x2100x400 mm	386 000
EL 140-30-210	1400x2100x400 mm	421 000
EL 180-30-210	1800x2100x400 mm	505 000
EL 220-30-210	2200x2100x400 mm	552 000
EL 260-30-210	2600x2100x400 mm	621 000
EL 300-30-210	3000x2100x400 mm	691 000

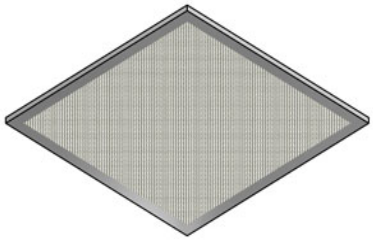

Rozsdamentes expandált lemezes zsírfogó (Mosogatógéppel átmosható)

Kód	Méret X x Y x Z	NETTÓ LISTAÁR (FT)
ZS 000-40-40	400x400x12 mm	18 000
ZS 000-40-50	400x500x12 mm	23 000
ZS 000-50-50	500x500x12 mm	27 000

Az elszívócsonk mérete és helyzete rendeléskor megváltoztatható!
Szükséges légelszívás: 1 m²-re minimum 2500 – 3000 m³/h!
Elszívó csonk: minden 1400 mm után + 1 darab
Világítás külön rendelésre
Ventilátor és motor nem tartozék

Gasztrometál Gép- és Berendezésgyártó Zrt.

2800 Tatabánya
Vágóhíd u. 4.

Tel.: +36-34/514-661
E-mail: ertekesites@gasztrometal.hu
Web: www.gasztrometal.hu

A folyamatos műszaki fejlesztés következtében a gépek és berendezések formai és műszaki paramétereinek mindenkori változtatásának jogát fenntartjuk.

Áraink az áfát nem tartalmazzák.